# ЕЛЕКТРИЧНИЙ ВОДОНАГРІВАЧ
# ARI / INITIO

UA **Технічна інструкція з монтажу й обслуговуванняl**

| I - CARACTERISTIQUES TECHNIQUES | РОЗМІРИ мм | |
|---|---|---|
| I - TECNISCHE KENMERKEN MODELLEN | AFMETINGEN IN mm | Netto gewicht |
| I - TECNISCHE MERKMALE MODELLE | ABMESUUNGEN IN mm | Netto gewicht |
| I - ТЕХНІЧНІ ХАРАКТЕРИСТИКИ | РОЗМІРИ в mm | ВАГА |

| | | A | B | C | D | E | ØF | G | H | J | L | kg |
|---|---|---|---|---|---|---|---|---|---|---|---|---|
| VERTICAL - VERTIKAAL<br>VERTIKAL - VERTICALE | 050 VERT 470 STEA MO(-A) EU | 410 | - | 560 | 160 | 120 | 470 | 485 | G1/2" | - | - | 17 |
| | 075 VERT 470 STEA MO(-A) EU | 590 | - | 760 | 230 | 175 | 470 | 485 | G3/4" | - | - | 23 |
| | 100 VERT 505 STEA MO EU | 560 | | 835 | 230 | 175 | 505 | 515 | G3/4" | - | - | 31 |
| | 150 VERT 505 STEA MO EU | 1050 | 800 | 1160 | 230 | 175 | 505 | 515 | G3/4" | - | - | 39 |
| | 200 VERT 505 STEA MO EU | 1050 | 800 | 1463 | 230 | 175 | 505 | 515 | G3/4" | - | - | 47 |
| | 100 VERT 530 HPC/ZEN/STEA MO(-A) EU | 560 | - | 835 | 230 | 175 | 530 | 545 | G3/4" | - | - | 32 |
| | 150 VERT 530 HPC/ZEN/STEA MO(-A) EU | 1050 | 800 | 1160 | 230 | 175 | 530 | 545 | G3/4" | - | - | 40 |
| | 200 VERT 530 HPC/ZEN/STEA MO(-A) EU | 1050 | 800 | 1463 | 230 | 175 | 530 | 545 | G3/4" | - | - | 49 |
| | 100 VERT 560 HPC/QUIE/STEA MO/ MT B EU | 530 | - | 770 | 230 | 175 | 560 | 575 | G3/4" | - | - | 31 |
| | 150 VERT 560 HPC/QUIE/STEA MO/ MT B EU | 750 | 500 | 1010 | 230 | 175 | 560 | 575 | G3/4" | - | - | 39 |
| | 200 VERT 560 HPC/QUIE/STEA MO/MT B EU | 1050 | 800 | 1280 | 230 | 175 | 560 | 575 | G3/4" | - | - | 47 |
| | 250 VERT 560 HPC/QUIE/STEA MO/TR EU | 1050 | 800 | 1550 | 230 | 175 | 560 | 575 | G3/4" | - | - | 61 |
| | **GAMME BLINDEE - BARKERBUIS GAMMA - GESCHLOSSENE AUSFÜHRUNG - STEEL ALLOY ELEMENT** | | | | | | | | | | | |
| | 050 VERT 470 THER MO(-A) EU | 410 | - | 560 | 160 | 120 | 470 | 485 | G1/2" | - | - | 17 |
| | 075 VERT 470 THER MO(-A) EU | 590 | - | 760 | 230 | 175 | 470 | 485 | G3/4" | - | - | 23 |
| | 100 VERT 530 THER MO(-A) EU EU | 560 | - | 835 | 230 | 175 | 530 | 545 | G3/4" | - | - | 32 |
| | 150 VERT 530 THER MO/TR(-A) EU | 1050 | 800 | 1160 | 230 | 175 | 530 | 545 | G3/4" | - | - | 40 |
| | 200 VERT 530 THER MO/TR(-A) EU | 1050 | 800 | 1463 | 230 | 175 | 530 | 545 | G3/4" | - | - | 49 |
| | 100 VERT560 THER MO EU | 530 | - | 770 | 230 | 175 | 560 | 575 | G3/4" | - | - | 29 |
| | 150 VERT560 THER MO EU | 750 | 500 | 1010 | 230 | 175 | 560 | 575 | G3/4" | - | - | 37 |
| | 200 VERT560 THER MO EU 1050 800 GAMME STEATITE - | | | 1280 | 230 | 175 | 560 | 575 | G3/4" | - | - | 45 |
| HORIZONTAL BAS/BOTTOM-<br>HORIZONTAAL LOWER | **STEATITE GAMMA - SERIESTEATIT - CERAMIC** | | | | | | | | | | | |
| | 100 HORB 560 STEA MO EU | - | 280 | 750 | 320 | - | 560 | 575 | G3/4" | 260 | - | 30 |
| | 150 HORB 560 STEA MO EU | - | 500 | 1010 | 460 | - | 560 | 575 | G3/4" | 260 | - | 38 |
| | 200 HORB 560 STEA MO EU | - | 800 | 1270 | 580 | - | 560 | 575 | G3/4" | 260 | - | 46 |
| | **GAMME BLINDEE - BARKERBUIS GAMMA - GESCHLOSSENE AUSFÜHRUNG - STEEL ALLOY ELEMENT** | | | | | | | | | | | |
| | 075 HORB 505 THER MO EU | - | 325 | 670 | 260 | - | 505 | 575 | G3/4" | 260 | - | 24 |
| | 100 HORB 560 THER MO EU | - | 280 | 750 | 320 | - | 560 | 575 | G3/4" | 260 | - | 30 |
| | 150 HORB 560 THER MO EU | - | 500 | 1010 | 460 | - | 560 | 575 | G3/4" | 260 | - | 38 |
| | 200 HORB 560 THER MO EU | - | 800 | 1270 | 580 | - | 560 | 575 | G3/4" | 260 | - | 46 |
| HORIZONTAL DROIT-<br>HORIZONTAAL LAT | **GAMME BLINDEE - BARKERBUIS GAMMA - GESCHLOSSENE AUSFÜHRUNG - STEEL ALLOY ELEMENT** | | | | | | | | | | | |
| | 075 HORD 505 THER MO EU | 590 | 370 | 760 | 230 | 195 | 505 | 515 | G3/4" | - | - | 24 |
| | 100 HORD 530 THER MO EU | 560 | 345 | 835 | 230 | 185 | 530 | 545 | G3/4" | - | - | 32 |
| | 150 HORD 530 THER MO EU | 1050 | 800 | 1160 | 230 | 185 | 530 | 545 | G3/4" | - | - | 40 |
| | 200 HORD 530 THER MO EU | 1050 | 800 | 1463 | 230 | 185 | 530 | 545 | G3/4" | - | - | 49 |
| | 100 HORD 570 THER MO EU | 530 | 280 | 760 | 230 | 180 | 570 | 585 | G3/4" | - | - | 31 |
| | 150 HORD 570 THER MO EU | 750 | 500 | 1020 | 230 | 180 | 570 | 585 | G3/4" | - | - | 39 |
| | 200 HORD 570 THER MO EU | 1050 | 800 | 1285 | 230 | 180 | 570 | 585 | G3/4" | - | - | 45 |
| SUR SOCLE - OP SOKKEL - AUF SOCKEL -<br>FREE STANDING - SU ZOCCOLO | **GAMME STEATITE & HPC/QUIE/ZEN - STEATITE GAMMA &HPC/QUIE/ZEN - SERIESTEATIT & HPC/QUIE/ZEN - CERAMIC CORE ELEMENT & HPC/QUIE/ZEN** | | | | | | | | | | | |
| | 200 STAB 570 HPC/QUIE/ZEN/STEA MO(-A) EU | - | - | 1300 | - | - | 570 | 630 | G3/4" | - | 365 | 55 |
| | 250 STAB 570 HPC/QUIE/ZEN/STEA MO(-A) EU | - | - | 1560 | - | - | 570 | 630 | G3/4" | - | 365 | 64 |
| | 300 STAB 570 HPC/QUIE/ZEN/STEA MO/TM(-A) EU | - | - | 1820 | - | - | 570 | 630 | G3/4" | - | 365 | 77 |
| | 250 STAB 570 HPC MO(-A) EU | - | - | 1690 | - | - | 570 | 660 | G3/4" | - | 395 | 55 |
| | 270 STAB 570 HPC/MO/TM/MT EU | - | - | 1800 | - | - | 570 | 660 | G3/4" | - | 395 | 64 |
| | 300 STAB 570 HPC MO(-A) EU | - | - | 1970 | - | - | 570 | 660 | G3/4" | - | 395 | 77 |
| | **GAMME BLINDEE - BARKERBUIS GAMMA - GESCHLOSSENE AUSFÜHRUNG - STEEL ALLOY ELEMENT** | | | | | | | | | | | |
| | 200 STAB 570 THER MO(-A) EU | - | - | 1300 | - | - | 570 | 630 | G3/4" | - | 365 | 51 |
| | 250 STAB 570 THER MO(-A) EU | - | - | 1560 | - | - | 570 | 630 | G3/4" | - | 365 | 63 |
| | 300 STAB 570 THER MO/TM(-A) EU | - | - | 1820 | - | - | 570 | 630 | G3/4" | - | 365 | 76 |
| | 500 STAB 714 THER MT | | | 1870 | | | 714 | | G1" | | 335 | 95 |

## ВЕРТИКАЛЬНИЙ

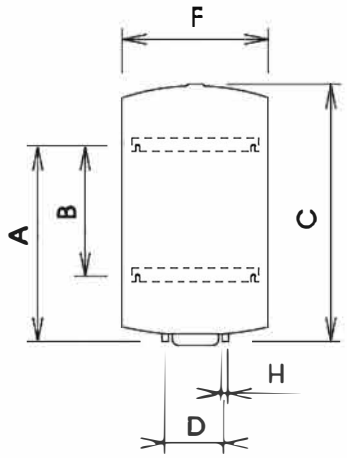


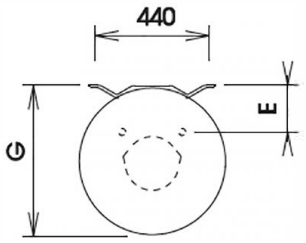


## ГОРИЗОНТАЛЬНИЙ

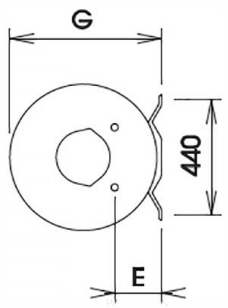


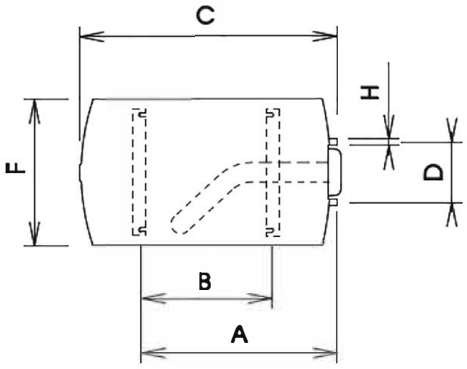


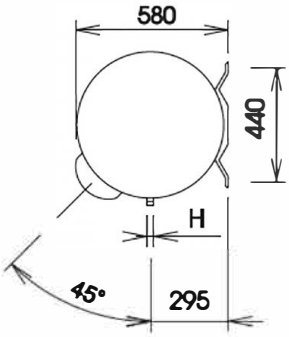


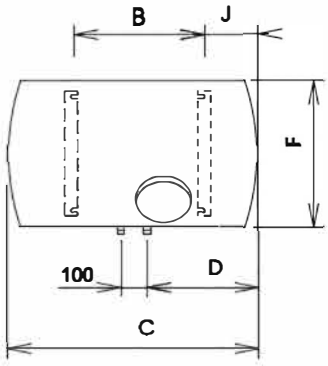


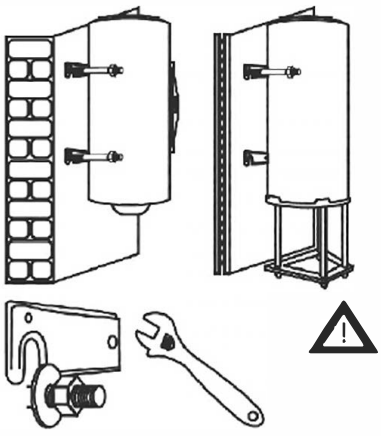

для 250+ літрів
обов'язкова підтримка

## ПІДЛОГОВІ МОДЕЛІ

### 200-300

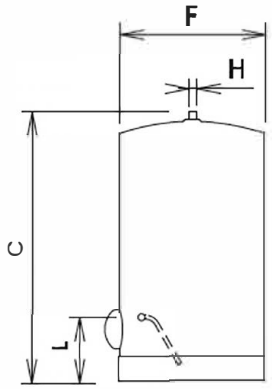


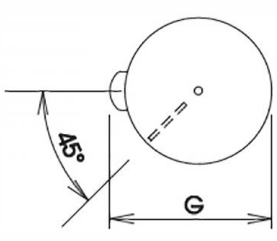


### 500

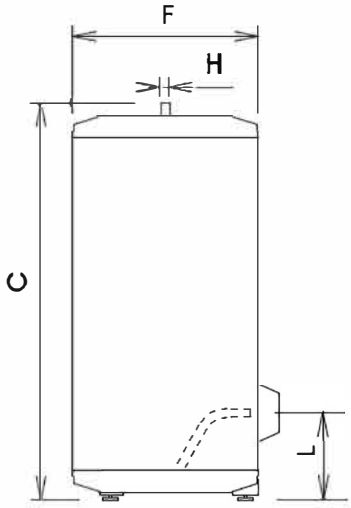


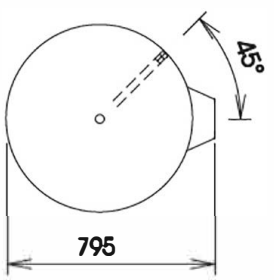

# ⚠ ПРАВИЛА ТЕХНІКИ БЕЗПЕКИ

• Вимикайте подачу живлення на прилад перед виконанням будь-яких робіт із ним.

Цей прилад може використовуватися дітьми у віці від 8 років і старше та особами з обмеженими фізичними, сенсорними або розумовими здібностями, або за відсутності досвіду й знань, тільки якщо вони перебувають під наглядом або проінструктовані з питань безпечного використання приладу й розуміють ризик, якому піддаються. Не дозволяйте дітям гратися з приладом. Очищення та догляд за приладом може виконуватися дітьми лише під постійним наглядом з боку дорослих

UA

• Компоненти пакування слід прибрати за межі доступу дітей, оскільки вони можуть служити джерелом небезпеки.

• Роботи з монтажу водонагрівача, підготовки приладу й обслуговування й ремонту може виконувати лише кваліфікований персонал, який повинен діяти у відповідності до національного законодавства. Зокрема необхідно дотримуватися всіх норм і правил стосовно водонагрівачів.

• ОБЕРЕЖНО! Ніколи не подавати живлення на пустий прилад, оскільки це може призвести до пошкодження електричних компонентів.

➢ Заповніть водонагрівач, відкривши водопровідний кран на запобіжному блоці.

➢ Відкрийте кран гарячої води, щоб випустити повітря, яке могло потрапити всередину водонагрівача.

➢ Закрийте кран гарячої води, як тільки з нього почне текти вода.

➢ Переконайтеся, що прокладки в основі й у з'єднаннях є герметичними. За необхідності підтягніть болти в основі (динамометричним ключем, рекомендований момент – від 18 до 20 Нм) або кріпленнях.

• Водонагрівач має бути оснащеним запобіжним блоком, що відповідає діючим національним нормам (EN 1487), розрахований на тиск 7 бар (0,7 МПа) і приєднаний до труби холодної води.

Запобіжний блок необхідно монтувати якомога ближче до входу холодної води на водонагрівач, і ПОТІК ВОДИ В НЬОМУ МАЄ БУТИ ПОСТІЙНИМ, БЕЗ БУДЬ-ЯКИХ ПЕРЕШКОД, що створюють додаткові прилади.

Якщо з технічних міркувань запобіжний блок неможливо встановити

безпосередньо на вході холодної води (на відстані не більше 50 см), змонтоване з'єднання має бути жорстким і виконаним з матеріалу, який здатний витримати тиск не менше 7 бар за високої температури.
Ніколи не слід перекривати зливний отвір запобіжного блоку. До нього потрібно приєднати вертикальну зливну трубу діаметром не менше з'єднувальної труби приладу з горловиною, що створює вільний простір не менше 20 мм назовні. Трубопровід слід прокладати в приміщенні, в якому немає умов для обмерзання, із нахилом донизу.
Для приєднання приладу до водопровідної мережі завжди користуйтеся новими трубами.

• Внаслідок розширення води під час нагрівання, капання із запобіжного блоку (в об'ємі до 3% від номінальної місткості) є нормальним. Уважно прочитайте інструкції до запобіжного блока. Щоб уникнути такого капання можна встановити розширювальний бак.

UA

• Щомісяця відкривайте кран и клапан на запобіжному блоці, щоб уникнути відкладення вапняного нальоту в ньому. Замінюйте запобіжний блок не рідше, ніж через кожні 5 років або частіше за необхідності.

• Прилад і запобіжний блок необхідно встановлювати в приміщенні, яке не схильне до замерзання.

При виконання робіт з обслуговування слід вжити наступних заходів:

- забезпечити вільний простір не менше 50 см перед пластиковою кришкою для доступу до електричних компонентів;
- забезпечити прямий доступ до запобіжного блока.

• З міркувань безпеки, залишаючи приміщення, користувачі мають вимикати гідравлічні й електричні контури, а також зливати прилад.

➢ Вимкніть подачу живлення на прилад перед виконанням будь-яких робіт із ним.

➢ Перекрийте кран подачі холодної води.

➢ Відкрийте кран гарячої води, щоб злити воду.

➢ Відкрийте зливний клапан на запобіжному блоці, й вода має витекти через зливний отвір.

• Щоб запобігти опікам, користуйтеся прийнятними змішувачами, які допомагатимуть підтримувати температуру на виході не більше 50°C для ванної й 60°C для кухні.

• Рекомендації щодо встановлення в ванній кімнаті:

Монтаж водонагрівача у ванній кімнаті необхідно виконувати відповідно до діючих національних правил і стандартів (NFC 15-100, RGIE тощо).

➢ Систему слід монтувати з вимикачем, що має мінімальний отвір між контактами 3 мм.

Коло слід захистити запобіжниками, що калібровані відповідно до потужності водонагрівача.

➢ Водонагрівач необхідно під'єднувати згідно з вимогами європейських норм, і з'єднання завжди мають відповідати діючому національному законодавству. Для захисту кола слід установити диференційне реле 30 мА.

➢ Електричні з'єднання закріпленого приладу слід виконувати із використанням прийнятного жорсткого кабелю достатнього перетину з жовно-зеленим дротом заземлення. Зверніться до діючих національних норм і правил стосовно електричних систем (мінімальною є вимога використання трижильного кабелю перетином 2,5 мм² у однофазній системі та чотирижильного кабелю перетином 2,5 мм² у трифазній системі потужністю до 3000 Вт).

UA

**• ОБЕРЕЖНО! Прилад НЕОБХІДНО заземлити!**

Не використовуйте трубопровід для виведення заземлення.

• Якщо прилад оснащений акумуляторами, що перезаряджаються, їх необхідно витягнути перед утилізацією приладу, яку слід виконувати у безпечний спосіб. Акумулятори необхідно витягнути з опорної конструкції, яка знаходиться від пластиковою кришкою.

• Виробник не нестиме відповідальності за будь-яку шкоду заподіяну людям, тваринам або майну внаслідок непрофесійного або неналежного монтажу або неспроможності виконати вимоги діючого законодавства або інструкції, що містяться в цьому буклеті.

# Рекомендації щодо запобігання розмноженню легіонели (європейський стандарт CEN/TR 16355)

## Інформація

Легіонела – це крихітна бактерія у формі палички, природним середовищем для якої є прісна вода.
Легіонельоз – це дуже тяжка легенева інфекція, що виникає при вдиханні бактерій Legionella pneumophilia та інших видів Legionella. Ці бактерії часто знаходять в сантехнічних системах будівель, готелів, а також у воді, що використовується в системах кондиціювання й охолодження повітря. Найбільш ефективним заходом проти такої інфекції є запобігання розмноженню бактерій у водяних контурах.
У європейському стандарті CEN/TR 16355 містяться інструкції щодо запобігання розмноженню легіонели в системах питної води, але він не замінює відповідні місцеві законодавчі норми.

## Загальні рекомендації

«Умови, сприятливі для розмноження легіонели». Наступні умови є сприятливими для розмноження легіонели:

- Температура води від 25 до 50°C. Для зменшення розмноження легіонели необхідно підтримувати температуру води на межі вказаної границі, щоб запобігти росту або звести ріст до мінімуму. Якщо це неможливо, систему питної води необхідно дезінфікувати термічно.
- Застійна вода. Щоб запобігти застою води протягом довгого часу, систему питної води необхідно промивати або зливати не рідше, ніж раз на тиждень;
- Живильна середа, біоплівки й осад у контурі, в самому водонагрівачі тощо. Осад може сприяти розмноженню легіонели, тому його слід регулярно вимивати з пристроїв для зберігання води, водонагрівачів й розширювальних/накопичувальних баків (наприклад, раз на рік).

UA

Стосовно бака-нагрівача, аналогічного тому, що описується, якщо:
1) прилад вимикається на декілька місяців поспіль, або
2) температура води постійно підтримується в межах від 25 до 50°C,
бактерія легіонела може рости всередині бака. За таких обставин для зменшення розмноження бактерії необхідно провести цикл термічної дезінфекції.
Такий цикл розрахований на побутові системи гарячого водопостачання й відповідає інструкціям щодо запобігання розмноженню легіонели, наведеним в таблиці 2 стандарту CEN/TR 16355 (див. нижче).

**Таблиця 2 - Типи систем гарячого водопостачання**

| | Роздільні гарячий і холодний контури | | | | Змішаний контур гарячої й холодної води | | | | | |
|---|---|---|---|---|---|---|---|---|---|---|
| | Без бака | | З баком | | Немає бака перед змішувальними клапанами | | Бак перед змішувальними клапанами | | Немає бака перед змішувальними клапанами | |
| | Без циркуляції гарячої води | З циркуляцією гарячої води | Без циркуляції змішаної води | З циркуляцією змішаної води | Без циркуляції змішаної води | З циркуляцією змішаної води | Без циркуляції змішаної води | З циркуляцією змішаної води | Без циркуляції змішаної води | З циркуляцією змішаної води |
| Посилання на Додаток С | C.1 | C.2 | C.3 | C.4 | C.5 | C.6 | C.7 | C.8 | C.9 | C.10 |
| Температура | - | ≥ 50 °C e | Нагрівач в баку[a] | ≥ 50 °C e | Термічна дезінфекція[d] | Термічна дезінфекція[d] | Нагрівач в баку[a] | ≥ 50 °C e Термічна дезінфекція[d] | Термічна дезінфекція[d] | Термічна дезінфекція[d] |
| Застій | - | ≤ 3 л [b] | - | ≤ 3 л [b] | - | ≤ 3 л [b] | - | ≤ 3 л [b] | - | ≤ 3 л [b] |
| Осад | - | - | очистити[c] | очистити[c] | - | - | очистити[c] | очистити[c] | - | - |

a Температура ≥ 55°C протягом цілого дня або не менше 1 години на день ≥60°C.
b Об'єм води, що міститься в трубах між системою циркуляції й найвіддаленішим краном.
c Очищати осад з бака відповідно до місцевих умов, але не рідше, ніж раз на рік.
d Термічна дезінфекція протягом 20 хвилин за температури 60°C, 10 хвилин за температури 65°C або 5 хвилин за температури 70°C у всіх точках подачі щонайменше раз на тиждень.
e Температура води в контурі циркуляції не може падати нижче 50°C.
- Не застосовується

Тим не менше цикл термічної дезінфекції не вбиває всі бактерії легіонела в баку. Тому, якщо температура води в системі буде менше 55°C, інфікування бактеріями легіонела може повторитися.

**Обережно! Температура води в баку може привести до тяжкого опіку. Діти, люди з обмеженими можливостями й люди похилого віку найбільш вразливі до опіків. Перевірте температуру води, перш ніж приймати ванну або душ.**

# ТЕХНІЧНІ ХАРАКТЕРИСТИКИ

Технічні характеристики наведені на паспортній табличці (яка розташована поряд з трубами входу/виходу води).

| Модель | Місткість [л] | Тип виробу | Qелек [кВт·год] | Схема зарядки | Живлення | V40 [л] | $\eta_{wh}$ | **Статичні втрати Qpr [кВт·год/24 год. за 65°C] | **Продуктивність за 40°C [л] | L wa [дБ] |
|---|---|---|---|---|---|---|---|---|---|---|
| **Монтаж у вертикальному положенні** | | | | | | | | | | |
| Ø470 VERT | 50 | THER | 6,665 | M | під напругою | 65 | 36,1% | 0,79 | nc | 15 |
| | | STEA / ACC | 6,679 | M | | 65 | 36,0% | 0,72 | nc | |
| | 75 | THER | 6,688 | M | під напругою | 90 | 36,0% | 0,99 | 136 | |
| | | STEA / ACC | 6,550 | M | | 85 | 36,6% | 0,96 | 129 | |
| Ø505 VERT | 100 | THER | 12,883 | L | під напругою | 143 | 37,0% | 1,31 | 176 | |
| | | STEA | 12,883 | L | | 148 | 37,0% | 1,31 | 180 | |
| | 150 | THER | 6,689 | M | непікові години | 222 | 36,0% | 1,75 | 276 | |
| | | STEA | 6,689 | M | | 237 | 36,0% | 1,75 | 277 | |
| | 200 | THER | 12,883 | L | непікові години | 251 | 37,0% | 2,15 | 359 | |
| | | STEA | 12,883 | L | | 336 | 37,0% | 2,15 | 372 | |
| Ø530 VERT | 100 | THER | 12,502 | L | під напругою | 143 | 37,9% | 1,06 | 176 | |
| | | HPC/ZEN/STEA/ACC | 12,442 | L | | 148 | 38,0% | 1,06 | 180 | |
| | 150 | THER | 6,601 | M | непікові години | 237 | 36,4% | 1,35 | 276 | |
| | | HPC/ZEN/STEA | 6,578 | M | | 222 | 36,5% | 1,35 | 277 | |
| | 200 | THER | 12,612 | L | | 351 | 37,6% | 1,76 | 359 | |
| | | HPC/ZEN/STEA | 12,506 | L | | 336 | 37,9% | 1,76 | 372 | |
| Ø560 VERT | 100 | THER | 12,840 | L | під напругою | 145 | 37,1% | 1,03 | 177 | |
| | | HPC/QUIE/STEA | 12,792 | L | | 140 | 37,2% | 1,05/1,03* | 176/172* | |
| | 150 | THER | 6,681 | M | непікові години | 220 | 36,0% | 1,48 | 276 | |
| | | HPC/QUIE/STEA | 6,669 | M | | 230 | 36,1% | 1,48/1,41* | 271 | |
| | 200 | THER | 12,865 | L | | 334 | 37,0% | 1,73 | 370 | |
| | | HPC/QUIE/STEA | 12,766 | L | | 332 | 37,3% | 1,73 | 372 | |
| | 250 | STEA | 12,821 | L | непікові години | 317 | 37,1% | - | 455 | |
| **Монтаж в горизонтальному положенні** | | | | | | | | | | |
| Ø505 HORB | 75 | THER | 6,683 | M | під напругою | 69 | 36,0% | nc | nc | 15 |
| Ø560 HORB | 100 | STEA | 6,353 | M | під напругою | 121 | 37,5% | 1,65 | 165 | |
| | | THER | 6,246 | M | | 108 | 38,0% | 1,65 | 165 | |
| | 150 | STEA | 12,798 | L | | 196 | 37,2% | 2,25 | 231 | |
| | | THER | 12,552 | L | | 177 | 37,8% | 2,25 | 231 | |
| | 200 | STEA | 13,126 | L | | 231 | 37,0% | 2,68 | 318 | |
| | | THER | 13,126 | L | | 197 | 37,0% | 2,68 | 318 | |
| Ø505 HORD | 75 | THER | 6,531 | M | під напругою | 96 | 36,7% | nc | nc | |
| Ø530 HORD | 100 | THER | 6,687 | M | | 158 | 36,0% | 1,33 | 178 | |
| | 150 | THER | 12,882 | L | | 222 | 37,0% | 1,65 | 279 | |
| | 200 | THER | 12,882 | L | | 301 | 37,0% | 1,97 | 365 | |
| Ø570 HORD | 100 | THER | 6,687 | M | під напругою | 160 | 36,0% | 1,32 | 187 | |
| | 150 | THER | 12,882 | L | | 263 | 37,0% | 1,68 | 281 | |
| | 200 | THER | 12,882 | L | | 303 | 37,0% | 2,02 | 367 | |
| **Монтаж на підлозі** | | | | | | | | | | |
| Ø570 STABLE | 200 | THER | 12,883 | L | непікові години | 330 | 37,1% | 1,98 | 356 | 15 |
| | | HPC/STEA | 12,883 | L | | 333 | 37,0% | 1,98 | 349 | |
| | 250 | THER | 12,883 | L | | 373 | 37,0% | 2,36 | 469 | |
| | | STEA | 12,883 | L | | 370 | 37,0% | 2,36 | 460 | |
| | 300 | THER | 12,883 | L | | 473 | 37,0% | 2,61 | 525 | |
| | | STEA | 12,883 | L | | 473 | 37,0% | 2,61 | 515 | |
| | 250 | HPC | 12,879 | L | непікові години | 423 | 37,0% | 2,17 | 458 | |
| | 270 | HPC | 12,667 | L | | 430 | 37,5% | 2,3 | 505 | |
| | 300 | HPC | 12,808 | L | | 524 | 37,2% | 2,45 | 563 | |
| | 300 | QUIE/ZEN | 12,883 | L | | 473 | 37,0% | 2,61 | 525 | |

* значення для типів HPC/PTeC (d560) ** значення відповідно до специфікації LCIE 103-14D' н/з = не застосовується

Дані про споживання електричної енергії на табличці та інша інформація, що наведена в паспорті виробу (Додаток А до цієї брошури), визначені відповідно до Директив ЄС 812/2013 й 814/2013. Вироби, які не мають

відповідних позначок на табличках і в паспортах, як передбачено Директивою 812/2013, не призначені для використання в пакетних установках водонагрівачів з сонячними батареями. Вироби з ручкою регулювання оснащуються термостатом, який встановлений в положення «готовий до використання» як вказано в паспорті (Додаток A), згідно з яким виробник визначає відповідний клас енергоефективності.

**Цей прилад відповідає міжнародним стандартам електричної безпеки IEC 60335-1 та IEC 60335-2-21. Маркування CE на приладі засвідчує його відповідність до основних вимог наступних директив ЄС:**

- **LVD Директива з низьковольтного обладнання: EN 60335-1, EN 60335-2-21, EN 60529, EN 62233, EN 50106.**
- **EMC Електромагнітна сумісність: EN 55014-1, EN 55014-2, EN 61000-3-2, EN 61000-3-3.**
- **RoHS2 Ризик впливу небезпечних речовин: EN 50581.**
- **ErP Вироби, пов'язані з використанням електричної енергії: EN 50440.**

UA

**ВСТУП** **64**
**1. ЗАГАЛЬНИЙ ОПИС ВИРОБУ** **64**

1.1. Правила транспортування, зберігання й утилізації 64
1.2. Габарити 64
1.3. Армована серія THER 64
1.4. Стеатитова серія STEA 64
1.5. Стеатитова серія PROfessional TECH PTEC – HPC 65

**МОНТАЖ** **65**
**1. ОБОВ'ЯЗКИ Й РЕКОМЕНДАЦІЇ СТОСОВНО МОНТАЖУ ВИРОБУ**
**ВИЗНАЧЕННЯ ПРИПУСТИМИХ ЗОН ДЛЯ МОНТАЖУ ВОДОНАГРІВАЧА** **65**
**2. МОНТАЖ ПРИЛАДУ** **66**
2.1. Необхідні матеріали 66
2.2. Збирання 66
**3. 3. ГІДРАВЛІЧНІ З'ЄДНАННЯ** **68**
**4. 4. ПІДКЛЮЧЕННЯ ДО ЕЛЕКТРОМЕРЕЖІ** **68**
4.1. Важливі міркування 68
4.2. Трифазна вертикальна модель VERT, HORD, HORB, виконання MT 68
4.3. Стаціонарна модель STAB MT 68
4.4. PROfessional TECH PTEC – HPC 68

**ЕКСПЛУАТАЦІЯ** **69**
**1. ВСТУП** **69**
1.1. Інформація для користувача 69
**2. РЕКОМЕНДАЦІЇ З ЕКСПЛУАТАЦІЇ** **69**
2.1. Регулювання температури 69
2.2. Обслуговування 69
2.3. Індикатори 69

**ОБСЛУГОВУВАННЯ Й РЕМОНТ** **70**
**1. ОБСЛУГОВУВАННЯ** **70**

1. 1. Видалення відкладень - Перевірка анода 70
**2. 2. ПРОБЛЕМИ, ЇХ ПРИЧИНИ Й УСУНЕННЯ** **71**

**УМОВИ ГАРАНТІЇ** **73**

UA

# ВСТУП

**1. Загальний опис виробу**

**1.1. Правила транспортування, зберігання й утилізації**

1. Прилад необхідно перевозити відповідно до позначок на пакуванні.
2. Прилад необхідно перевозити й зберігати в сухих умовах без ймовірності замерзання.
3. ***Директива ЄС 2012/19/UE*** встановлює обов'язкове роздільне збирання відходів і окрему переробку всього електричного й електронного обладнання.



UA

Символ перекресленого бака для сміття на приладі вказує на те, що після виведення приладу з експлуатації, його не можна утилізувати разом з іншими побутовими відходами. Замість цього, його слід доставити до центру роздільної переробки, що спеціалізується на електричному й електронному обладнані, або повернути дистриб'ютору під час купівлі нового приладу на заміну.

**Роздільне збирання відходів, яке гарантує належну переробку приладу по завершенні терміну його використання, допомагає уникнути негативного впливу на довкілля й сприяє повторному використанню окремих матеріалів у його складі.** За інформацією про діючі центри роздільного збирання відходів зверніться до відповідної служби у вашому регіоні або до магазину, в якому ви купили цей прилад.

4. Пакування захищає водонагрівач від будь-яких пошкоджень під час перевезення. Ми вибирали пакувальні матеріали з огляду на забезпечення захисту довкілля. Тому ми закликаємо вас здати ці матеріали до найближчого центру переробки або найближчого пункту збирання.

**1.2. Габарити**

Див. сторінку 2.

➢ Всі наші прилади відповідають вимогам Директиви з електромагнітної сумісності 89/336/EEC.

➢ Всі наші водонагрівачі виготовляються зі сталі, що відповідає нормам NF A36-301.

➢ Захисне внутрішнє покриття виконане з емалі, глазурованої за високої температури.

**1.3. Армована серія THER**

*1.3.a. Характеристики серії*

Нагрівальний елемент: **Заглибний нагрівальний елемент**

Захист від корозії: Емальований бойлер + **магнієвий анод**

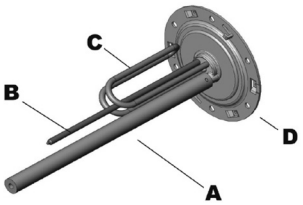


*Рисунок 1. Заглибний нагрівальний елемент з магнієвим анодом*

*1.3.b. Технічні характеристики*

Див. сторінку 6.

**1.4. Стеатитова серія STEA**

*1.4.a. Характеристики серії*

Нагрівальний елемент: **Стеатитовий нагрівальний елемент** у гільзі

Захист від корозії: Емальований бойлер + **магнієвий анод**

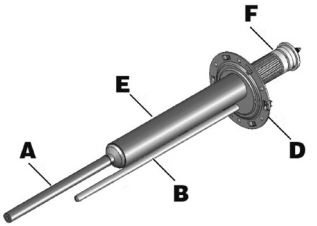


*Рисунок 2. Стеатитовий нагрівальний елемент з магнієвим анодом*

*1.4.b. Технічні характеристики*

Див. сторінку 6.

*A: Магнієвий анод / B: Шпинь / C: Заглибний нагрівальний елемент / D: Пластина / E: Гільза / F: Стеатитовий нагрівальний елемент / G: Анод PROfessional TECH.*

**1.5. Стеатитова серія PROfessional TECH PTEC – HPC**

*1.5.a. Характеристики серії*

Нагрівальний елемент: **Стеатитовий нагрівальний елемент** у гільзі

Захист від корозії: Емальований бойлер + **анод PROfessional TECH - HPC**

Ексклюзивна система PROfessional TECH – це електронна система анодного захисту від корозії з модульованим струмом. Вона забезпечує максимальну надійність бойлеру, що використовується у водонагрівачі незалежно від ступеню корозійної активності води. Електронний контур утворює різницю потенціалів між бойлером і титановим анодом, що гарантує оптимальний захист бойлера й сприяє відсутності корозії.

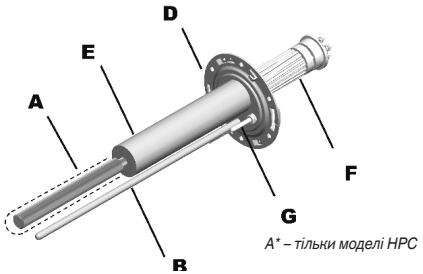


A* – тільки моделі HPC

*Рисунок 3. Стеатитовий нагрівальний елемент з анодом PROfessional TECH*

*1.5.b. Технічні характеристики*

Див. сторінку 6.

## МОНТАЖ

***1. Обов'язки й рекомендації стосовно монтажу виробу***

Перед установленням цього приладу уважно ознайомтеся з інструкціями, що містяться в цьому буклеті. Недотримання цих інструкцій може призвести до анулювання гарантії.

1. Всі роботи з монтажу й обслуговування має виконувати тільки кваліфікований персонал із дотримуванням діючих національних норм і правил. Зокрема необхідно дотримуватися всіх норм і правил стосовно водонагрівачів.

2. Виробник не несе відповідальності за будь-яку шкоду заподіяну внаслідок непрофесійного або неналежного монтажу або неспроможності виконати інструкції, що містяться в цьому буклеті.

**4. Якщо прилад установлюється в приміщенні, яке знаходиться безпосередньо над жилими кімнатами (на горищі, в мансарді, технічній стелі тощо), слід ізолювати трубопровід і додати до системи накопичувальний бак зі зливом води. З'єднання з каналізаційною системою є обов'язковим за будь-яких обставин.**

**Порада:** *Щоб запобігти надмірному споживанню розташувати водонагрівач якомога ближче до точки виходу гарячої води (рекомендована відстань не більше 8 метрів).*

**Рекомендації щодо встановлення у ванній кімнаті:**

Монтаж водонагрівача у ванній кімнаті необхідно виконувати відповідно до діючих національних правил і стандартів (NFC 15-100, RGIE тощо).

Класифікація об'ємів:

➢ **Об'єм 0.** Це внутрішній об'єм ванни або душового піддона.

➢ Об'єм 1. Це об'єм поза ванною або душовим піддоном, що обмежений з одного боку вертикальною циліндричною поверхнею, яка виходить від краю ванни або душової кабінки, а з другого – горизонтальною площиною на висоті 2,25 м від дна ванни або душового піддона.

➢ **Об'єм 2.** Це об'єм зовні **об'єму 1**. Він обмежений вертикальною циліндричною поверхнею на відстані 0,60 м від краю ванни або душового піддону й горизонтальною площиною на висоті 2,25 м від дна ванни або душового піддона.

➢ **Об'єм 3.** Це об'єм зовні **об'єму 2**. Він обмежений вертикальною циліндричною поверхнею на відстані 2,40 м від **об'єму 2** й горизонтальною площиною на висоті 2,25 м від дна ванни або душового піддона.

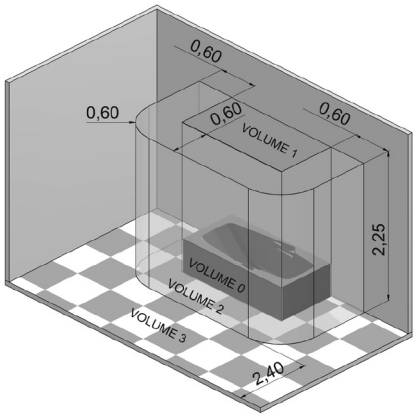


*Допустимі зони кріплення водонагрівача:*

*A: Магнієвий анод / B: Шпинь / C: Заглибний нагрівальний елемент / D: Пластина / E: Гільза / F: Стеатитовий нагрівальний елемент / G: Анод PROfessional TECH.*
*1 «Ці норми діють у Франції, й монтажник має слідкувати за їх подальшими змінами. При встановленні в інших країнах слід користуватися відповідними місцевими нормами».*

В межах **об'єму 1** дозволяється встановлювати фіксовані водонагрівачі низької напруги, оскільки вони мають найбільший рівень захисту (IPX4). Зверніть увагу: встановлювати горизонтальні водонагрівачі якомога вище в зоні **об'єму 1** дозволяється лише у Франції.

В зоні **об'єму захисту** (B) можна встановлювати тільки фіксовані водонагрівачі зі ступенем захисту не менше IP 24.

## *2. Монтаж приладу*

**2.1. Необхідні матеріали**

*2.1.a. Інструменти й матеріали, які необхідно підготувати*

➢ Якщо стіна не може витримати масу водонагрівача → опора або комплект кріплення до стелі.

➢ Якщо ви хочете закріпити горизонтальну модель до стіни або стелі → комплект кріпильних планок.

➢ Для ущільнення: ключчя й герметик або ущільнення для з'єднань, що накручуються, залежно від моделі.

➢ Спиртовий рівень.

**Якщо водонагрівач кріпиться на монтажних кронштейнах:**

➢ **На кожний кронштейн** → 2 вставки з волокном, що розширюється (ролплаги), й 2 біхроматних гвинта для бетону Fischer M10, M12 або M14.

➢ Матеріали, необхідні для свердління під діаметр M10, M12 або M14.

➢ Динамометричний ключ.

➢ Гайки діаметром M10, M12 або M14.

➢ Шайби діаметром M10, M12 або M14.

*2.1.b. Допоміжне обладнання*

**Обов'язкове обладнання:**

➢ Запобіжний блок (відповідно до моделі).

➢ Діелектричні з'єднання.

➢ Якщо тиск води перевищує 4,5 бар → редуктор тиску.

Інше:

➢ Запірний клапан.

➢ Побутовий розширювальний бак для гарячої води.

➢ Змішувач, що зменшує ризик опіків, оскільки знижує температуру води на виході до 50°C у ванній кімнаті й до 60°C на кухні (є обов'язковою вимогою для Франції).

**2.2. Збирання**

*2.2.a. Загальні інструкції по збиранню монтажних кронштейнів*

Закріпити опорні кронштейни на несучій стіні за допомогою прийнятних **кріпильних болтів діаметром 10 мм і пласких шайб (зовнішнім) діаметром не менше 24 мм і не більше 30 мм.**

ВАЖЛИВО! ПЕРЕКОНАЙТЕСЯ, ЩО ГАЙКА ЩІЛЬНО ЗАТЯГНУТА

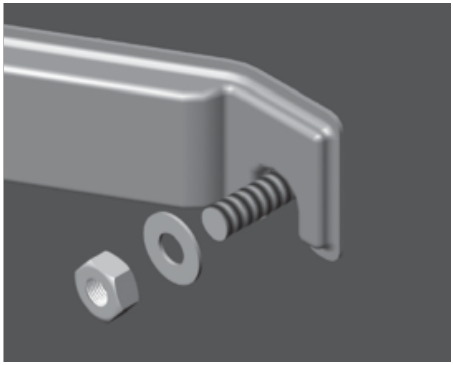

*Рисунок 5. Кріплення монтажного кронштейна*

*2.2.b. Вертикальна модель для кріплення на стіні VERT*

Розмістіть прилад на відстані не менше 50 см від підлоги й не менше 5 см від стелі, щоб забезпечити належний доступ при обслуговуванні (Рисунок 6). Цю модель також можна встановити на опорі (додаткова), але **в кожному разі необхідним є кріплення до стіни** за допомогою верхнього монтажного кронштейна. *Переконайтеся, що встановлена опора підходить до моделі й діаметра водонагрівача й що вона належним чином зібрана й встановлена.*

**Порада** Ми рекомендуємо користуватися опорою, що є сумісною з виробом, розробленим цим виробником.

**Порада** Користуйтеся монтажним шаблоном, що надрукований на пакуванні водонагрівача.

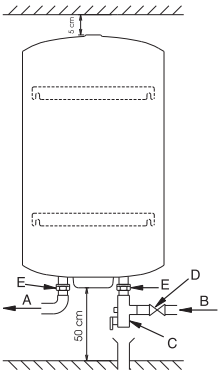


*Рисунок 6. Монтажні відстані*

*2.2.c. Горизонтальна модель HORD*

Ця модель вже підготовлена компанією, так що її можна монтувати в горизонтальному положенні на стіні. Трубопровід підведений **з правого боку** приладу (Рисунок 7).

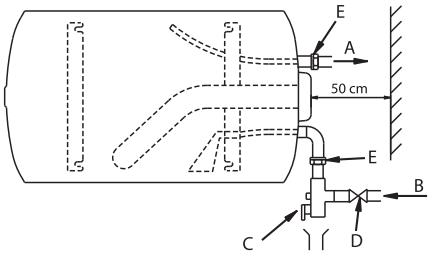


*Рисунок 7. Горизонтальний бак на захисному елементі – приєднання трубопроводу справа*

Його також можна встановлювати на підлозі або на стелі, за необхідністю, за допомогою планок (додаткове обладнання, Рисунок 8). Труби обов'язково мають бути орієнтовані у вертикальній площині, при чому вхід холодної води (синій) повинен знаходитись знизу, як показано на рисунку. 9. В такий ситуації необхідно завернутися до інструкцій, що додані до комплекту планок.

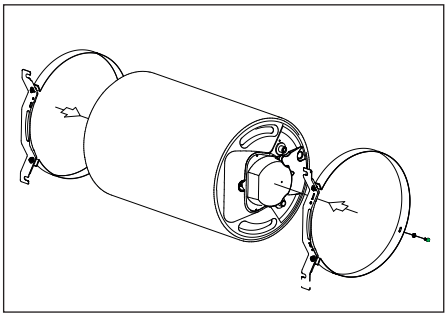

*Рисунок 8.*

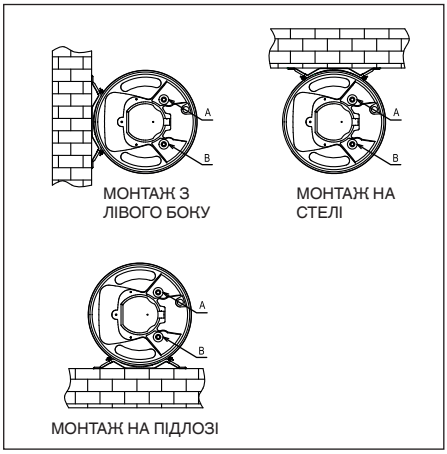


*Рисунок 9.*

***Виконання HORBas HORB з входом і виходом труб через круглу гайку в корпусі***

Цей прилад розрахований на монтаж на стіні в горизонтальному положенні. Трубопровід розташований в основі (Рисунок 10).

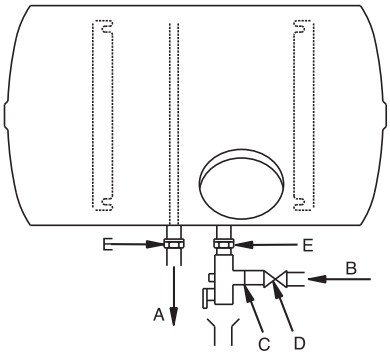


*Рисунок 10. Горизонтальна модель на круглій гайці*

*A : Гаряча вода / B: Холодна вода / C: Запобіжний блок / D: Запірний клапан / E: Діелектричне з'єднання*

UA

*2.2.d. Моделі STAB на підставці*
Цей прилад оснащений підставкою, яка закріплена на виробі ще на заводі. Розташуйте прилад на абсолютно пласкій і горизонтальній поверхні.

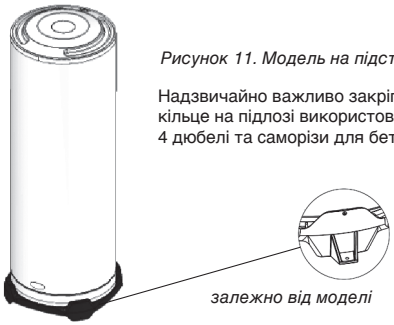

*Рисунок 11. Модель на підставці*

Надзвичайно важливо закріпити кільце на підлозі використовуючи 4 дюбелі та саморізи для бетону

*залежно від моделі*

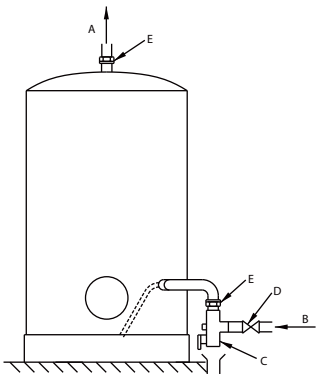


*Рисунок 12. Модель на підставці*

***3. Водопровідні з'єднання***
1. Робочий тиск вказаний на паспортній табличці водонагрівача (див. на водонагрівачі).

2. ⚠ **З'єднання методом синтезу матеріалів PER заборонено. Ризик розірвання.**

Для приєднання баку до пластикової труби PER, необхідно встановити на виході (гарячої води) мідну трубу довжиною не менше 50 см, щоб запобігти пошкодженню.
Приєднання водонагрівача до мідної труби необхідно використовувати **діелектричне з'єднання.** Такі діелектричні з'єднання входять або до додаткової, або до стандартної комплектації залежно від моделі.
Якщо у вас є лише одне діелектричне з'єднання, його слід монтувати на виході гарячої води!

3. Коли тиск на вході системи водопостачання перевищує 4,5 бар, перед запобіжним блоком слід встановити редуктор тиску.
4. Якщо система водопостачання має наступні характеристики:
➢ маленькі труби;
➢ крани з керамічними дисками/крани змішувача;
до неї необхідно додати «запірний стабілізатор» або побутовий розширювальний бак гарячої води, якомога ближче до кранів.

**Порада** *Ми рекомендуємо встановити запірний клапан перед запобіжним блоком.*

Див. Рисунки 6, 7, 8, 9, 10 і 12.

***4. Підключення до електричної мережі***

**4.1. Важливі міркування**

**СХЕМА З'ЄДНАНЬ ЗАКРІПЛЕНА НА ПРИЛАДІ: КОРИСТУЙТЕСЯ НЕЮ ДЛЯ ДОВІДКИ.**

**4.2. Моделі з позначкою TM і TR є трифазними виконаннями (TRI):**
Такі трифазні прилади мають виводи 400 В TRI, встановлені виробником. Їх можна приєднувати до 230 В TRI або однієї фази 230 В (див. схему з'єднань на приладі).

**4.3. Моделі з позначкою MT призначені для трифазних пристроїв:**
Такі пристрої мають виводи однієї фази 230 В, встановлені виробником, і можуть приєднуватися до 230 В TRI або 400 В TRI (див. схему з'єднань на приладі).
**500-літрова підлогова модель має виводи 400 В TRI, встановлені виробником. Електричні з'єднання приладу виконуються винятково на клемах термостату або на клемній колодці приладу.**

**БУДЬ ЯКЕ ПРЯМЕ ПРИЄДНАННЯ ДО НАГРІВАЛЬНОГО ЕЛЕМЕНТА Є НЕБЕЗПЕЧНИМ І СУВОРО ЗАБОРОНЕНО**

**4.4. PROfessional TECH (PTEC) і HPC**
Захисний анод бойлера контролюється платою, яка живиться мережевим струмом або від акумулятора, розрахованого для систем, що працюють в режимі день/ніч, щоб забезпечити захист бойлера протягом дня. Правильне функціонування системи захисту **ПОТРЕБУЄ ПОСТІЙНОГО ЖИВЛЕННЯ (від мережі або акумулятора).** Фактично, прилад не можна залишати без живлення більше ніж на 48 годин.

*A: Гаряча вода / B: Холодна вода / C: Запобіжний блок / D: Запірний клапан / E: Діелектричне з'єднання*

① **Живлення в нічний час + акумулятори**

➢ Нагрівальний елемент → Живлення в нічний час (за винятковим графіком або подвійним таймером) (Рисунок 13).
➢ PROfessional TECH → Робота від акумуляторів.*
* Електричний водонагрівач, розрахований на живлення в нічний час, забезпечений акумуляторами Ni-Mh, які підзаряджаються кожної ночі, щоб захищати бойлер протягом дня.

ОБЕРЕЖНО!
Термін використання акумуляторів не є необмеженим: краще за все замінювати їх через один-два роки постійного використання.
**Для гарантії повного захисту бойлера несправні акумулятори слід замінювати негайно. Якщо цього не зробити, дія гарантії анулюється.**

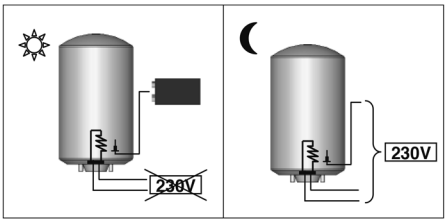


*Рисунок 13. PROfessional TECH, живлення в нічний час + акумулятори*

② **Постійне джерело живлення**

➢ GHагрівальний елемент і PROfessional TECH → Постійне джерело живлення (Рисунок 14).
➢ Робота без акумулятора.

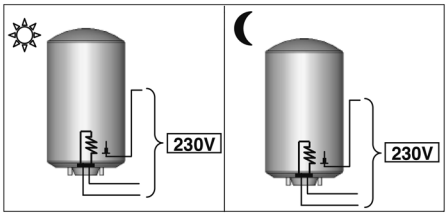


*Рисунок 14. PROfessional TECH, постійне джерело живлення*

**ВАЖЛИВО! ТІЛЬКИ ДЛЯ НАГРІВАЧА TRI**
НА АНОД PROFESSIONAL TECH НЕОБХІДНО ПОСТІЙНО ПОДАВАТИ ЖИВЛЕННЯ 230 В АБО 400 В ЗМІННОГО СТРУМУ.
В РАЗІ ТРИФАЗНОГО МЕРЕЖЕВОГО ЖИВЛЕННЯ 400 В: З'ЄДНАННЯ PROFESSIONAL TECH МІЖ 2 ФАЗАМИ 400 В.
В РАЗІ ТРИФАЗНОГО 230 В АБО ОДНОФАЗНОГО 230 В МЕРЕЖЕВОГО ЖИВЛЕННЯ: З'ЄДНАННЯ PROFESSIONAL TECH МІЖ ФАЗАМИ 230 В (відповідно до схеми на табличці на приладі).

## ЕКСПЛУАТАЦІЯ

***1. Вступ***
**1.1. Інформація для користувача**

1. Відповідальність за монтаж водонагрівача несе покупець.
2. Цей прилад не призначений для користування особами (в тому числі дітьми) з обмеженими фізичними, сенсорними або розумовими здібностями, або особами, що не мають досвіду або відповідних знань, без належного нагляду відповідальної особи або попереднього інструктажу з користування. Не залишайте дітей без нагляду, щоб не допустити ігор із приладом.
3. Кінцевий користувач відповідає за утилізацію приладу по завершенні терміну його використання. Додаткова інформація наведена у вступі до цієї брошури, розділ 1.1. «Правила транспортування, зберігання й утилізації».

***2. Рекомендації з експлуатації***
**2.1. Регулювання температури**

Ми рекомендуємо не встановлювати термостат в максимальне положення, щоб запобігти накопиченню вапняних відкладень й опікам. Тим не менше, важливо знайти прийнятний компроміс, щоб у спробі запобігти накопиченню вапняних відкладень не допустити розмноження бактерій.
З іншого боку, для попередження опіків необхідно використовувати прийнятний змішувач, щоб підтримувати температуру води не вище 50°C у будь-якій точці виходу. Це правило є обов'язковим для Франції.

**Порада**: *При використанні змішувача в точці виходу води ми рекомендуємо встановити налаштування приблизно на 60°C.*

**2.2. Обслуговування**
➢ Зливайте прилад **щорічно (двічі на рік, якщо вода обробляється пом'якшувачами),** щоб:
1. перевірити стан магнієвого анода;
2. видалити всі відкладення всередині бойлера. Зверніться до свого монтажника.

**2.3. Індикатори**
2.3.a. Стеатитова серія PROfessional TECH
Захисний анод бойлера контролюється платою, яка живиться мережевим струмом або від акумулятора, розрахованого для систем, що працюють в режимі день/ніч, щоб забезпечити

UA

захист бойлера протягом дня. Систему PROfessional TECH не можна залишати без живлення більше ніж на 48 годин.

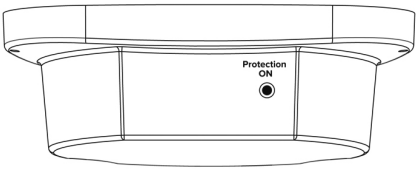


*Рисунок 15. Індикатори PROfessional TECH*

| |
|---|
| Індикатор PROTECTION ON - горить |
| Індикатор PROTECTION ON - не горить |

Бойлер не захищений від корозії. Зверніться до свого монтажника.

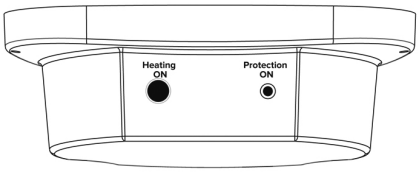


*Рисунок 15a. HPC*

| |
|---|
| Індикатор PROTECTION ON: горить |
| Не горить = захист від корозії несправний: замінити акумулятор NIMH 9 В. Якщо несправність не усунуто, зверніться до монтажника. |
| Індикатор HEATING ON<br>Горить = вода нагрівається<br>Не горить = вода не нагрівається |

В разі приєднання до мережі з подвійним таймером або винятковим графіком у нічний час (тільки для моделей з акумулятором) зелений індикатор загоряється, але є дуже слабким протягом перших 48 годин відповідно до ступеню заряду акумулятора. Перевірте індикатор через 48 годин роботи.

**Порада** **Для гарантії повного захисту бойлера (горить зелений індикатор) несправні акумулятори слід замінювати негайно. Якщо цього не зробити, дія гарантії анулюється.** Краще за все замінювати акумулятори через один-два роки постійного використання.

## ОБСЛУГОВУВАННЯ Й РЕМОНТ

***1. Обслуговування***

Зливайте прилад **щорічно (двічі на рік, якщо вода обробляється пом'якшувачами)**, щоб:

1. перевірити стан магнієвого анода;
2. видалити всі відкладення всередині бойлера.
3. **Дуже рекомендуємо регулярно перевіряти ефективність пом'якшувача. Остаточна твердість води не може бути нижче 15°f. Занадто низький рівень твердості води є підставою для анулювання гарантії.**

**1.1. Зливання**

➢ Вимкніть подачу живлення на прилад перед виконанням будь-яких робіт із ним.

➢ Перекрийте кран подачі холодної води.

➢ Відкрийте кран гарячої води, щоб злити воду.

➢ Відкрийте зливний клапан на запобіжному блоці, й вода має витекти через зливний отвір.

**1.2. Видалення відкладень - Перевірка анода**

➢ Злийте прилад (див. вище).

➢ Зніміть захисний елемент і викрутіть основу (при цьому можуть витекти залишки води).

➢ Очистіть бойлер, при цьому не користуйтесь металевими предметами або хімічними засобами, видаліть будь-який наліт на електричних елементах або на гільзі (зі стеатитом), на відповідному корпусі й на основі бойлера.

➢ При використанні магнієвого аноду перевірте його стан: магнієвий анод з часом руйнується залежно від якості води, тим самим запобігаючи корозії бойлера. Якщо його діаметр менше 15 мм (для армованої серії) / 10 мм (для стеатитової серії), або якщо загальний об'єм становить менше 50% від початкового об'єму, анод необхідно замінити.

➢ **Використовуйте нове ущільнення кожного разу при встановленні основи після її знімання.**

➢Закручуючи болти, використовуйте перехресний порядок. Момент затягування становить від 18 до 20 Н · м.

### *2. Проблеми, їх причини й усунення*

Нижче перелічені проблеми, які виникають найчастіше. Крім того, ми наводимо причини таких проблем і способи їх усунення.

| ПРОБЛЕМА | Вода холодна | Вода занадто гаряча | Недостатній струмінь води | Постійний витік із запобіжного блока | Не горить індикатор PROTECTION ON (стеатитова серія PROfessional TECH) - HPC | Горить індикатор HEATING ON (стеатитова серія PROfessional TECH) | Вода кольору іржі | Вода має неприємних запах | Витік води | Водонагрівач деформований | Шум під час роботи водонагрівача | МОЖЛИВІ ПРИЧИНИ | ПОРЯДОК ДІЙ |
|---|---|---|---|---|---|---|---|---|---|---|---|---|---|
| ПРИЧИНИ ТА ЇХ УСУНЕННЯ | ■ | | | | ■ | | | | | | | Вимкнено живлення (під час фази нагрівання) | Перевірити запобіжники й замінити їх за необхідності |
| | ■ | ■ | | | | | | | | | | Неправильне регулювання температури термостатом | Відрегулювати термостат (+ вправо; - вліво) |
| | ■ | | | | | | | | | | | Спрацював електронний термостатний захист від перегрівання (прилад перегрівся) | Див. ① |
| | ■ | | | | | | | | | | | Несправний нагрівальний елемент | Див. ② |
| | ■ | | | | | | | | | | | Неправильне програмування день-ніч | За необхідності відновити нагрівання протягом дня |
| | ■ | ■ | | | | | | | | | | Несправність термостата | Див. ① |
| | ■ | | ■ | ■ | | | | | ■ | ■ | | Вапняне відкладення всередині приладу й/або запобіжного блока | Очистити відкладення й, якщо необхідно, замінити запобіжний блок |
| | | | ■ | ■ | | | | | ■ | ■ | ■ | Тиск в системі водопостачання | Перевірити тиск у водопроводі. За необхідності встановити редуктор тиску. |
| | | | ■ | | | | | | | | ■ | Швидкість потоку в системі водопостачання | Перевірити трубопровід |
| | ■ | | ■ | | | | | | | | | Несправний регулятор потоку або вкладиш | Зверніться до служби технічної підтримки |
| | | | | ■ | | | | | ■ | ■ | | Очистити відкладення на запобіжному блоці | Замінити запобіжний блок |
| | ■ | | | | ■ | | | | | | | Несправність контуру PROfessional TECH | Див ③ |
| | | | | | ■ | | | | | | | Акумулятор розряджений або недостатньо заряджений | Див ④ |
| | | | | | ■ | | | | | | | Немає живлення з мережі на коло PROfessional TECH | Переконатися що в колі є напруга |
| | | | | | | ■ | | | | | | Бойлер пустий | Заповнити бойлер |
| | | | | | | ■ | | | | | | Швидкорознімний з'єднувач не приєднаний | Приєднати швидкорознімний з'єднувач |
| | | | | | | ■ | | | | | | Розірване коло електрода | Перевірити коло |
| | | | | | | ■ | | | | | | Стан кабелів від з'єднувача електронної плати | Перевірити кабелі |
| | | | | | | ■ | | | | | | Заземлення з'єднувача електрода | Перевірити проводку |
| | ■ | | | | | | | | | | | Місткості приладу недостатньо для задоволення потреби | |
| | | | | | | | ■ | | | | | Корозія водонагрівача | Злити воду з нагрівача й переконатися у відсутності корозії всередині. Якщо вона є, замінити водонагрівач |
| | | | | | | | | ■ | | | | Розмноження бактерій | Злити воду й очистити прилад, замінити анод у моделі з магнієвим анодом |
| | | | | | | | | | ■ | | | Несправність ущільнення в основі | Замінити ущільнення (його слід замінювати кожного разу при зніманні основи!) |

UA

## ① Заміна й регулювання термостата

Якщо термостат деактивований, скиньте його налаштування й установіть причину (коротке замикання, несправність тощо).
ОБЕРЕЖНО! **Кожний термостат розрахований не більше ніж на два або три скидання!**

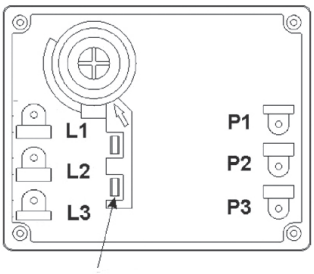


пристрій теплової безпеки

UA

## ② Заміна нагрівального елемента

Перевірте значення опору нагрівального елемента й, за необхідності, замініть його. Нульове або необмежене значення вказує на те, що нагрівальний елемент слід замінити.

*Армована серія*
Перед заміною елемента з приладу необхідно злити воду.
*Стеатитова серія PROfessional TECH*
Перед заміною елемента зливати воду з приладу необов'язково. При виконанні процедури технічного обслуговування водонагрівача зі стеатитовим елементом **необхідно обов'язково замінити пластикову перегородку між термостатом і нагрівальним елементом** оскільки це гарантує правильну роботу приладу.

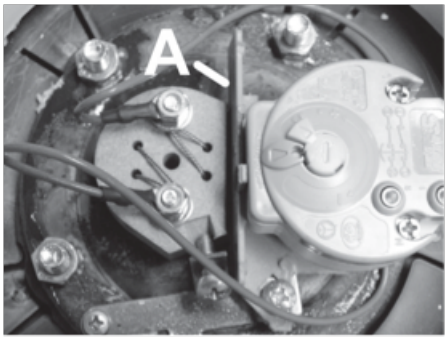


*Рисунок 17. Пластикова перегородка / A: пластикова перегородка Рисунок 17. Пластикова перегородка / A: пластикова перегородка*

## ③ Заміна електронної плати

*Стеатитова серія PROfessional TECH PTEC*
Перед виконанням будь-яких робіт обов'язково вимкніть подачу мережевого живлення на прилад. Заміна електронної плати є дуже простою операцією. Знявши пластикову кришку, необхідно:
➢ від'єднати акумулятор (натиснути на з'єднання);
➢ від'єднати 2 дроти, що прокладені від електронної плати до клемної колодки живлення;
➢ від'єднати швидкорознімне з'єднання з пристроєм захисту від ненавмисного руху, що з'єднує плату з бойлером і електродом;
➢ від'єднати електронне коло від опори (пластикові кліпси по кутах);
➢ замінити несправне коло на нове. Повторити описані дії у зворотному порядку.

## ④ Заміна акумулятора.

*Стеатитова серія PROfessional TECH – HPC*
Акумулятор від'єднується шляхом натискання на з'єднання й заміни старого акумулятора на новий **перезаряджаємого типу Ni-Mh не менше 9 В 150 мА · год.**

## УМОВИ ГАРАНТІЇ

Передмова: Наступні положення не можна використовувати для зменшення або відмови від поданих за законом претензій щодо прихованих дефектів (ст. 1611 Цивільного кодексу з подальшими змінами).

Приймаючи до уваги технічний характер виробу й для гарантії безпеки й захисту споживача електричний водонагрівач має монтуватися, вводитися до експлуатації й регулярно обслуговуватися кваліфікованим персоналом згідно з інструкціями з монтажу й у повній відповідності до галузевих стандартів. Прилад слід використовувати в нормальному режимі відповідно до галузевих стандартів, діючого законодавства й інструкцій з монтажу.
Виріб спроектований і розрахований на використання в побутових умовах.
В разі необхідності промислового або непобутового використання зверніться до виробника, щоб забезпечити гарантію й належну роботу приладу.
Враховуючи технічний характер приладу, гарантійний ремонт має виконуватися уповноваженими технічними спеціалістами. Виробник не несе відповідальності в разі, якщо ремонт виконується або запасні частини надаються іншими особами.

Поломки, обумовлені наступними причинами, не входять до гарантії:
**Незвичайні умови середовища:**
➢ Розміщення приладу в місцях, що схильні до обмерзання або впливу поганих погодних умов.
➢ Заповнення приладу дощовою водою, водою з колодязя або водою, що містить надзвичайно агресивні компоненти, яка, таким чином, не відповідає національним нормам або діючому законодавству.
Твердість проточної води має бути більше 12°f.
Використання пом'якшувачів не впливає на гарантію за умови, що їх введення правильно розраховане, контролюється, й прилад регулярно обслуговується. В такому разі остаточна твердість має бути вище 15°f.
➢ Тиск води більше 4,5 бар.
➢ Різні пошкодження, спричинені ударами або падіннями під час переміщення після доставки приладу.
➢ Зокрема, пошкодження водонагрівача, якого можна було запобігти, за умови негайного ремонту приладу. Гарантія стосується тільки водонагрівача та його компонентів за винятком всіх або частi електричних або гідравлічних систем приладу.
➢ Подача живлення занадто великої напруги.
**Система, що не відповідає нормам, діючому національному законодавству й не є професійною, зокрема:**
➢ Відсутність або неправильний монтаж запобіжного блока.
➢ Встановлення запобіжного блоку, що не відповідає діючим національними нормам, або використання зношеного запобіжного блока з новим водонагрівачем.
➢ Зміни в налаштуваннях запобіжного блока після позапланових сантехнічних робіт.
➢ Використання підставки, яка не була затверджена виробником або не була встановлена належним чином відповідно до інструкцій в цьому буклеті.
➢ Надзвичайна корозія внаслідок неправильного гідравлічного з'єднання (прямий контакт заліза й міді); відсутність ізолюючого пристрою.
➢ Несправне електричне з'єднання, що не відповідає національним нормам, погане заземлення, недостатній перетин дротів, недотримання схеми електричних з'єднань тощо.
➢ Вмикання приладу без попереднього заповнення водою (сухе нагрівання).
➢ Монтаж без накопичувального бака, що рекомендований в пункті 1.1.
➢ Монтаж у вузькому просторі, так що електричні деталі є недоступними.
➢ Використання запасних частин, що не були затверджені виробником.

**Недостатнє обслуговування:** водонагрівач необхідно обслуговувати щорічно:
➢ Надмірні відкладення на нагрівальному елементі і захисних пристроях.
➢ Відсутність обслуговування запобіжного блока, що веде до надмірного тиску.
➢ Зовнішній шкідливий вплив на корпус.
➢ Зміна оригінальної системи без дозволу виробника або використання запасних частин, що не зазначені виробником.
➢ Відсутність обслуговування безпосередньо приладу, особливо в тому, що стосується заміни анода за необхідністю.
➢ Невчасна заміна акумуляторів в приладі, в якому вони використовуються, або заміна перезаряджаємих акумуляторів на такі, що не відповідають вимогам, наведеним в цих інструкціях.

Гарантія обмежується заміною або ремонтом приладу й компонентів, які ми визнаємо первісно дефектними. За потреби деталь або виріб слід повернути на наш завод, але тільки після узгодження зі службою технічної допомоги. Всі витрати щодо роботи, перевезення, пакування й переміщення сплачує користувач. Заміна або ремонт компонента всередині приладу за жодних обставин не є підставою для будь-яких компенсацій.

**Сертифікат № ТС-B.60719 дійсний з 21.11.2013 до 20.11.2016**

UA

# ГАРАНТІЯ
## УМОВИ ГАРАНТІЇ НА ВОДОНАГРІВАЧ

1) Водонагрівач має бути встановлений кваліфікованим спеціалістом відповідно до нормативів, діючих стандартів і інструкцій, що викладені в нашому технічному посібнику.
Бойлер має використовуватися в нормальних умовах за регулярного обслуговування спеціалістами.
За таких умов ми надаємо гарантію заміни, якщо необхідно, приладу або безкоштовного надання нашому дистриб'ютору або монтажнику деталей, визнаних дефектними нашим технічним відділом, за винятком витрат на оплату праці й перевезення, а також без будь-яких компенсацій і продовження терміну гарантії. Гарантія набуває чинності з дати монтажу, підтвердженням якої є рахунок на сплату відповідних послуг. За відсутності такого документу датою початку дії гарантії є дата виробництва, зазначена на паспортній табличці, закріпленій на водонагрівачі; в такому разі термін гарантії продовжується на 3 місяці.
**Гарантія на бак гарячої води становить 5 років для простих електричних моделей місткістю від 50 до 500 літрів, 3 роки для баків місткістю 10, 15 і 30 літрів, а також для проточних водонагрівачів, комбінованих водонагрівачів та баків з попереднім підігріванням.**
**Гарантія на електричні компоненті й знімні частини становить два роки.**
**Примітка.** Виробник за жодних обставин не несе відповідальності за витрати або пошкодження, пов'язані з неправильним монтажем (наприклад, замерзання, відсутність запобіжного клапана зі зливом, відсутність накопичувального бака) або складним доступом.

**2) ОБМЕЖЕННЯ ГАРАНТІЇ**
Гарантія не охоплює дефекти, що пов'язані з наступними чинниками:
Незвичайні умови середовища:
монтаж у приміщенні, схильному до обмерзання або впливу поганих погодних умов;
заповнення приладу дощовою водою, водою з колодязя або водою, що містить надзвичайно агресивні компоненти, яка, таким чином, не відповідає національним нормам (наприклад, DTU сантехприлади 60-1 для Франції, Королівський указ 27.04.84 та ERRATA від 21.05.85 для Бельгії);
гарантія обмежується заміною або ремонтом водонагрівача й тих компонентів, які ми визнаємо первісно дефектними. За необхідності компонент або водонагрівач повертається на наш завод, але тільки після узгодження зі службою технічної допомоги. Витрати з оплати праці, перевезення й проїзду сплачує користувач. Заміна або ремонт компонента за жодних обставин не є підставою для будь-яких вимог про компенсацію;
тиск води (більше 7 бар);
пошкодження внаслідок неправильного переміщення (удари, падіння) після доставки з заводу;
зокрема, пошкодження водонагрівача, якого можна було запобігти, за умови негайного ремонту приладу. Гарантія стосується тільки водонагрівача та його компонентів за винятком будь-яких частин, пов'язаних з електричними або гідравлічними з'єднаннями;
живлення від мережі зі значними стрибками напруги.
Будь-який монтаж, що не відповідає нормам, стандартам і правилам, зокрема:
відсутність або неправильний монтаж захисного блока;
встановлення запобіжного клапана, що не відповідає діючим національнім стандартам (наприклад, NF ANSEAU, TüV тощо) й використання зношеного запобіжного клапана з новим водонагрівачем;
зміни в налаштуваннях запобіжного клапана після зламу пломби;
надмірна корозія внаслідок неправильного гідравлічного з'єднання (прямий контакт заліза й міді);
дефектне електричне з'єднання, що не відповідає національним стандартам монтажу (наприклад, NF - C 15100, RGIE тощо), неправильне заземлення, недостатній перетин дроту, недотримання рекомендованої схеми з'єднань тощо;
вмикання водонагрівача без попереднього заповнення водою (сухе нагрівання).
Неправильне обслуговування:
надмірні відкладення на нагрівальному елементі й запобіжному клапані;
недостатнє обслуговування запобіжного клапана, що веде до збільшення тиску (див. інструкції);
зовнішній шкідливий вплив на корпус водонагрівача;
зміни в оригінальному обладнанні без дозволу виробника або використання запасних частин, що не зазначені виробником;
відсутність обслуговування приладу, зокрема, несвоєчасна заміна анодів (див. розділ V).
3) РЕКОМЕНДАЦІЇ
Для регіонів з дуже твердою водою, використання пом'якшувачів не є підставою для анулювання гарантії, але за умови, що введення пом'якшувача розраховано за інструкціями виробника, й прилад регулярно перевіряється й обслуговується. Зокрема:
остаточна твердість води має бути не менше 15°F.
4) Положення цієї гарантії є додатковими до будь-яких інших прав або переваг, наданих споживачу відносно передбаченої законом гарантії на приховані дефекти, що застосовується в будь-якому разі, відповідно до статті 1641 Цивільного кодексу з подальшими виправленнями.
5) СУДОВІ РОЗГЛЯДИ
Всі суперечки розглядаються у Комерційному суді міста Намюр, Бельгія.

**ТЕХНІЧНИЙ ВІДДІЛ**
З питаннями щодо технічних аспектів звертайтеся за наступною адресою:

EN FRANCE
Chaffoteaux sas Carrè Pleyel 5 Rue Pleyel 93521 SAINT DENIS CEDEX
Pour toute question, contactez notre réseau agréé de SAV au: 01 55 84 94 94 EN BELGIQUE ET LUXEMBOURG
Ariston Thermo Benelux sa
Boulevard Industriel/Industrielaan 61 - 1070 Bruxelles/Brussel
Tel. 02 333 48 88 - Fax 02 333 48 89

UA